KR99-G

ロータリ専用機

品　番:285370000000000

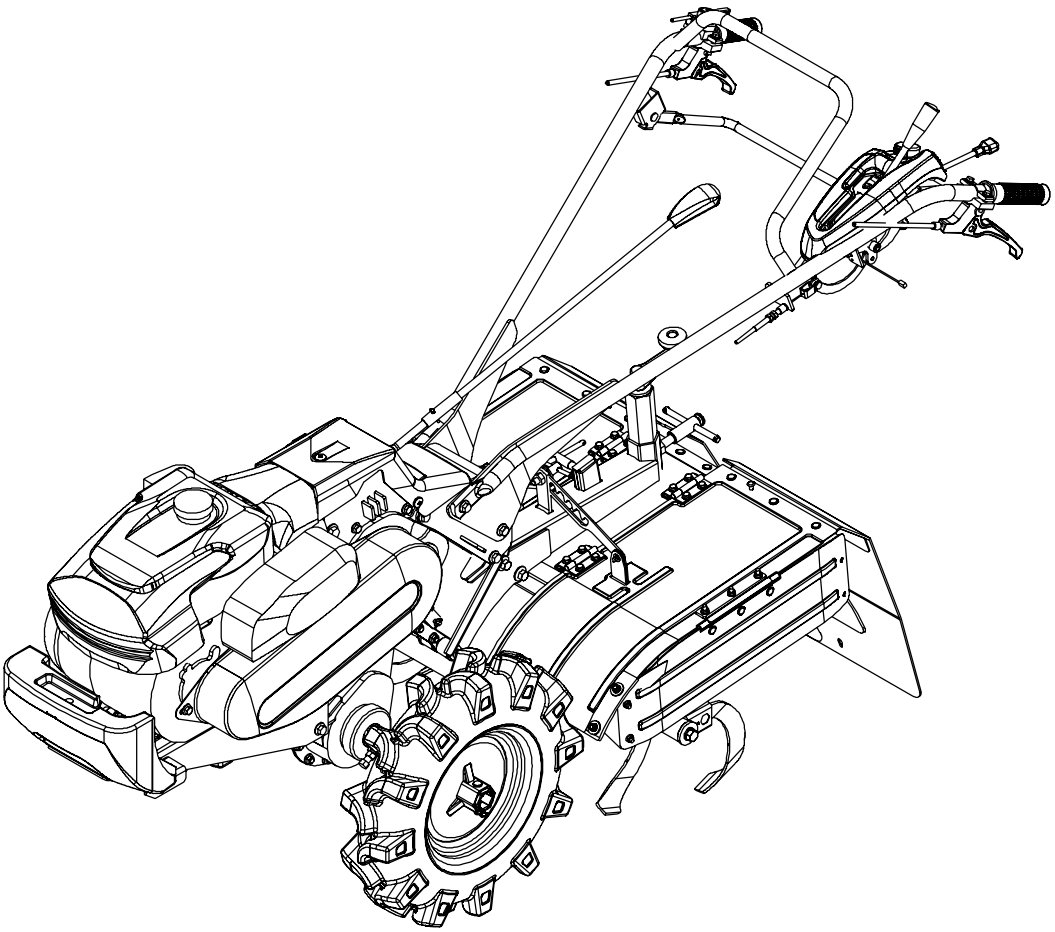

純正部品表

関東農機株式会社

本社工場/本社営業所　〒323-0819　栃木県小山市横倉新田493
TEL 0285-27-3271(代)　FAX 0285-27-4627
鏡石工場/福島営業所　〒969-0403　福島県岩瀬郡鏡石町久来石字大町57
TEL 0248-62-4131(代)　FAX 0248-62-4133
盛岡工場/東北営業所　〒028-4132　岩手県盛岡市渋民字岩鼻20-55
TEL 019-683-1911(代)　FAX 019-683-1119
九州営業所　〒561-0804　熊本県八代市上片町1351-4
TEL 0965-31-0730(代)　FAX 0965-31-0760

はじめに

この部品表は大切に保管し、次のような場合にお役立てください。

部品取替えの必要がある場合
　コードNo.品名をお買い上げ店に連絡してください。
故障した場合
　組立て順に図解していますので、分解組立の参考にしてください。
故障診断の場合
　サービスマンがこの表を見ながら診断しますので、機械といっしょにお見せください。

S01 エンジン周辺

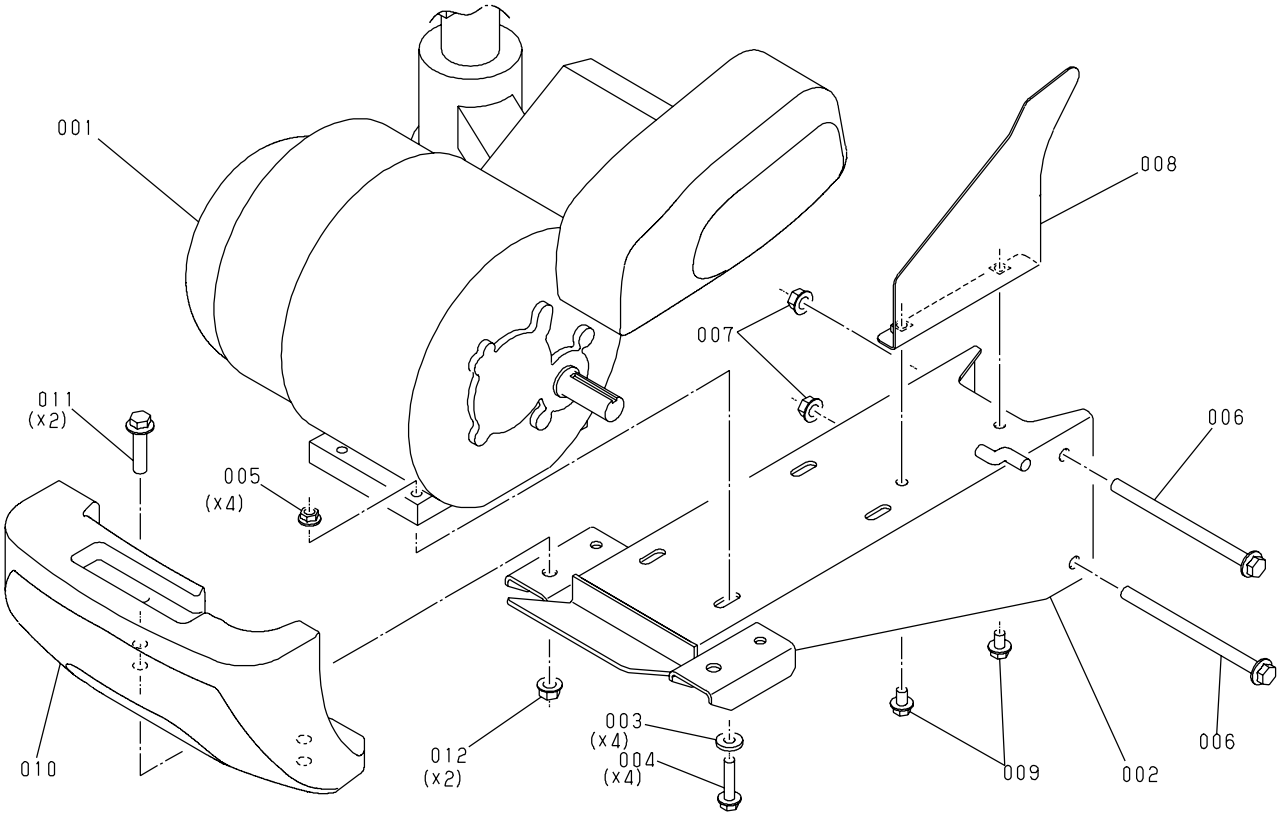

KR99-G

図番	品　番	部品名称	数量	互換性	備　考
001	283150000100000	エンジンアッシ(GR200-E-TR-KN)	1		
002	283150000121000	エンジンベッドコンプ	1		
003	0401970080	ヒラザガネ M8	4		
004	0141470835	フランジボルト M8×1.25×35	4		
005	0261070080	フランジナット M8×1.25	4		
006	283100000128001	フランジボルト M10×145	2		
007	0261170100	フランジナット M10×1.25	2		
008	283150000122000	ボウドカバーコンプ	1		
009	0141370812	フランジボルト M8×1.25×12	2		
010	283150000131001	フロントウエイト	1		
011	0141471040	フランジボルト M10×1.25×40	2		
012	0261170100	フランジナット M10×1.25	2		

⇔新旧部品兼用可;≠新旧部品兼用不可;←新部品は旧部品に兼用可;→旧部品は新部品に兼用可

(A01:F66)

S02 フューエルタンク、カバー

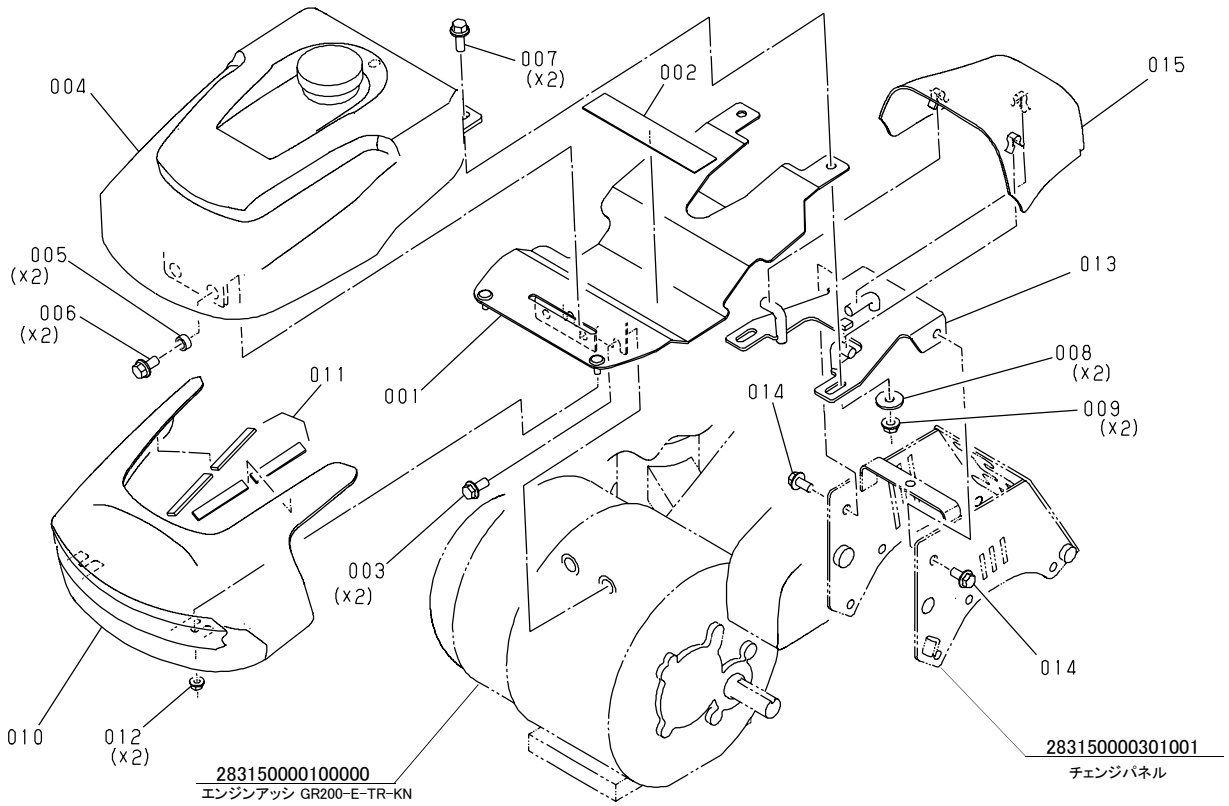

KR99-G

図番	品　番	部品名称	数量	互換性	備　考
001	283150000123000	ステー(フューエルタンク)	1		
002	283150000125000	クッション(フューエルタンク)	1		
003	0141370816	フランジボルト M8×1.25×16	2		
004	283150000150000	フューエルタンク アッシ	1		
005	283150000124000	カラー (9-6.5)	2		
006	286350000137000	ボルト(Wセムス) M8×1.25×20	2		
007	283150000136000	ボルト(Wセムス) M8×1.25×25	2		
008	0401570080	ヒラザガネ M8	2		
009	0261070080	フランジナット M8×1.25	2		
010	285350000151000	カバー(タンク,マエ) KR	1		
011	283150000161000	ボウシンゴム	4		
012	283150000165000	ザガネクミコミロッカクナット M6	2		
013	283150000162001	ステー(プラグカバー)	1		
014	0141370816	フランジボルト M8×1.25×16	2		
015	285350000152000	カバー(プラグ) KR	1		

⇔新旧部品兼用可;≠新旧部品兼用不可;←新部品は旧部品に兼用可;→旧部品は新部品に兼用可

(A01:F66)

S03 ベルト駆動部

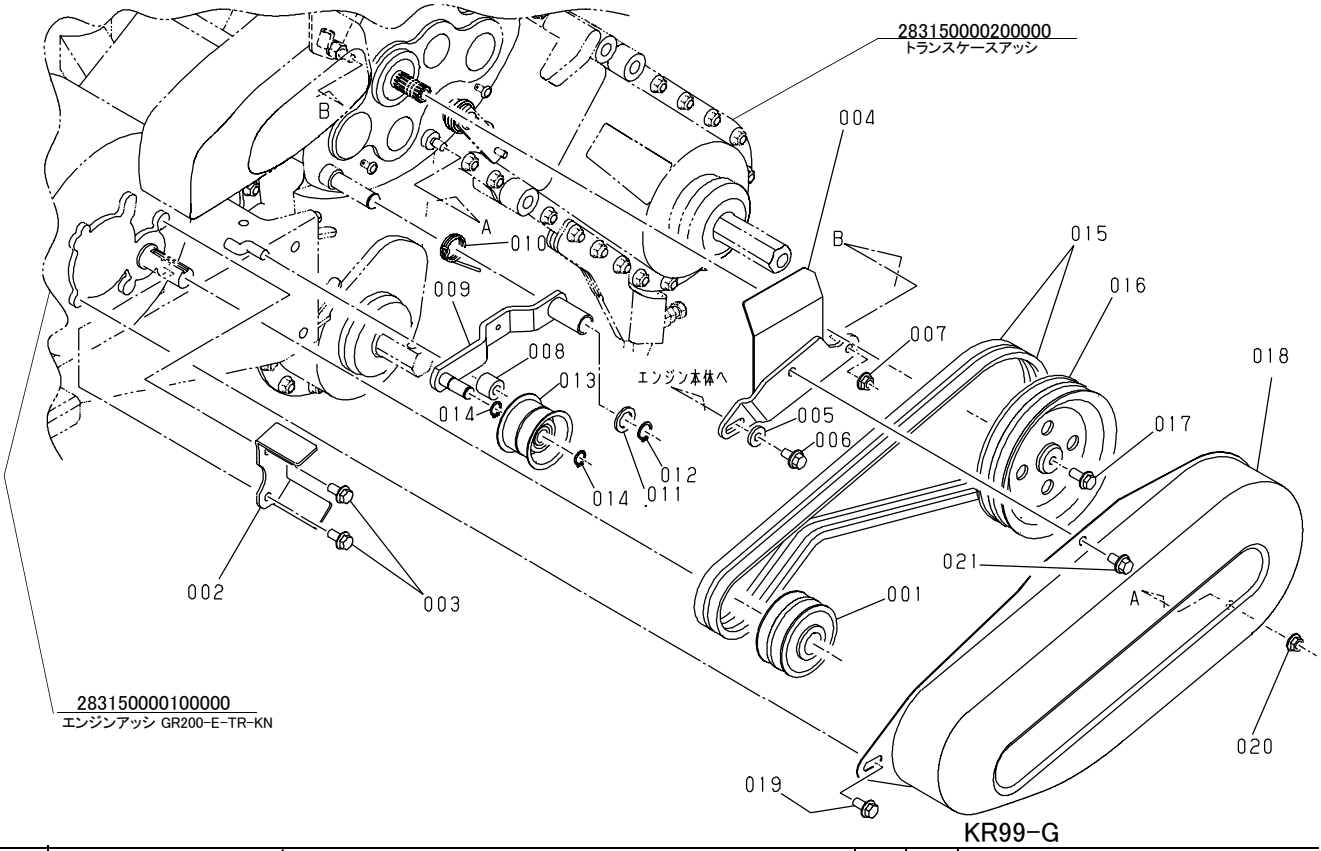

図番	品　番	部品名称	数量	互換性	備　考
001	283150000101000	エンジンプーリー	1		
002	283150000102000	ベルトストッパー	1		
003	0141370816	フランジボルト M8×1.25×16	2		
004	283150000103000	ボウシンプレートコンプ	1		
005	0401970080	ヒラザガネ M8	1		
006	286350000163000	ボルト(Wセムス) M8×18	1		
007	0261070080	フランジナット M8×1.25	1		
008	284100000113000	テンションアームストッパー	1		
009	283100000105000	テンションアームコンプ	1		
010	283100000106000	テンションリターンスプリング	1		
011	225200000172001	ヒラザガネ	1		
012	0461200150	ジクサークリップ S-15	1		
013	283100000107001	テンションプーリー(50TA2)	1		
014	0461200120	ジクサークリップ S-12	2		
015	283100000108000	Vベルト レッド SⅡ SA41	2		
016	283100000109001	ミッションプーリー	1		
017	0141370818	フランジボルト M8×1.25×18	1		
018	283150000110000	ベルトカバー	1		
019	0141370816	フランジボルト M8×1.25×16	1		
020	0261070080	フランジナット M8×1.25	1		
021	286350000163000	ボルト(Wセムス) M8×18	1		

⇔新旧部品兼用可；≠新旧部品兼用不可；←新部品は旧部品に兼用可；→旧部品は新部品に兼用可

(A01:F66)

S04 ホイール、輸送金具

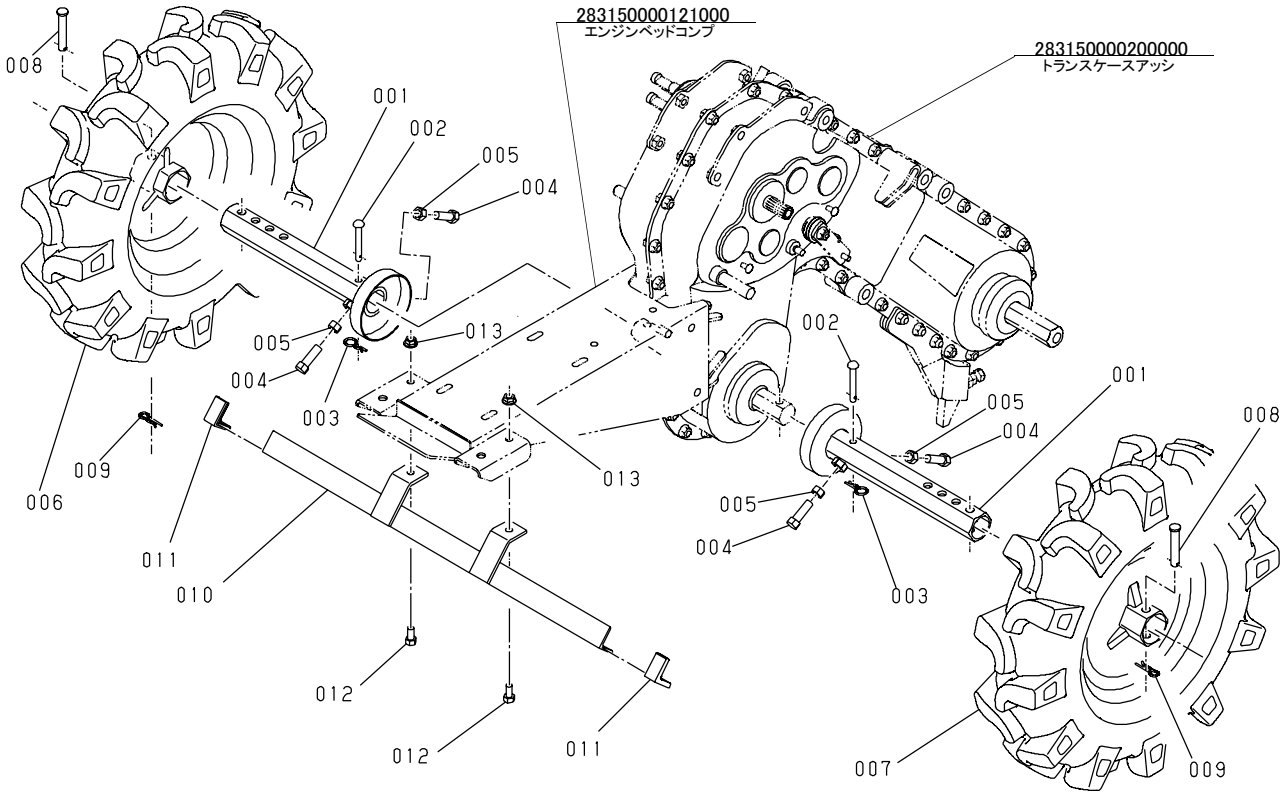

KR99-G

図番	品　番	部品名称	数量	互換性	備考
001	283100000141001	シャジクカンコンプ	2		
002	284100000452001	ピン φ7×55	2		
003	284100000455001	ロックピン φ7	2		
004	0117371030	ロッカクボルト M10×1.25×30	4		
005	0211870100	ロッカクナット M10×1.25	4		
006	284200000451000	400-9 ホイールアッシ R	1		
007	284200000452000	400-9 ホイールアッシ L	1		
008	227440000104000	ホイルピン φ10×56	2		
009	0551571000	スナップピン φ10	2		
010	283150000561000	ブツリュウステー	1		輸送時用
011	281100000863000	アングルカバー	2		同上
012	0115300816	ロッカクボルト M8×1.25×16(生地)	2		同上
013	0261000080	フランジナット M8×1.25(生地)	2		同上

⇔新旧部品兼用可；≠新旧部品兼用不可；←新部品は旧部品に兼用可；→旧部品は新部品に兼用可

(A01:F66)

S05(1) トランスケース(本体)

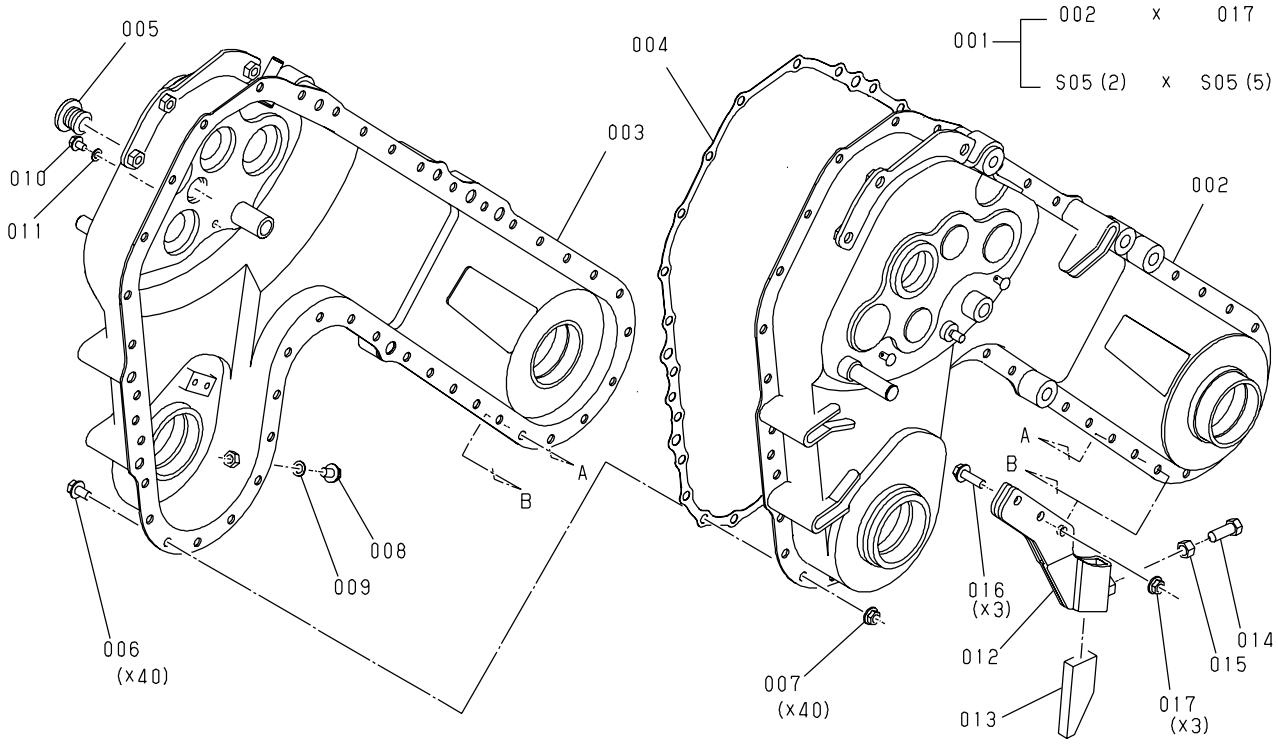

KR99-G

図番	品　番	部品名称	数量	互換性	備考
001	283150000200000	トランスケース アッシ	1		
002	283150000201001	トランスケースコンプ L	1		
003	283150000202001	トランスケースコンプ R	1		
004	283150000261000	トランスケースガスケット	1		
005	282130000252000	オイルホールキャップ	1		
006	0141300814	フランジボルト M8×1.25×14	40		
007	0261000080	フランジナット M8×1.25	40		
008	0141370812	フランジボルト M8×1.25×12	1		
009	0471100080	ファイバーパッキン M8	1		
010	0141370610	フランジボルト M6×1.0×10	1		
011	0471100060	ファイバーパッキン M6	1		
012	283100000271001	プレートホルダーコンプ	1		
013	283100000272001	ダッシングボウシプレート	1		
014	283100000273001	ロッカクボルト M10	1		
015	0211870100	ロッカクナット M10×1.25	1		
016	0141370825	フランジボルト M8×1.25×25	3		
017	0261000080	フランジナット M8×1.25	3		

⇔新旧部品兼用可;≠新旧部品兼用不可;←新部品は旧部品に兼用可;→旧部品は新部品に兼用可

(A01:F66)

S05(2) トランスケース(1軸、2軸)

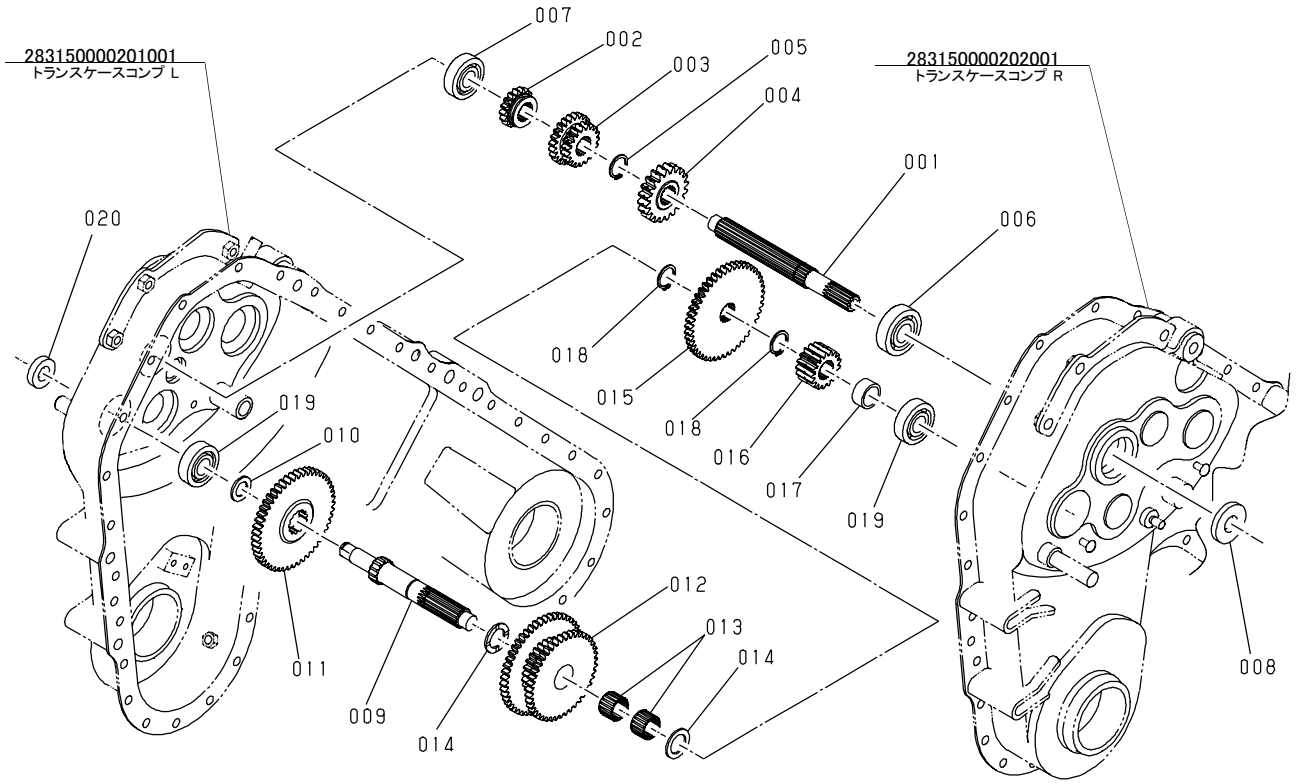

KR99-G

図番	品　番	部品名称	数量	互換性	備　考
001	283100000203001	ニュウリョクジク	1		(1軸)
002	283100000204000	17T チェンジギヤ	1		
003	283200000203000	19T-23T チェンジギヤ	1		
004	283200000218000	20T(m=2.5) ギヤ	1		
005	0461200200	ジクサークリップ S-20	1		
006	0810106303	ボールベアリング 6303	1		
007	0810106302	ボールベアリング 6302	1		
008	0950174006	オイルシール TC17×40×6	1		
009	283150000207000	2ジク	1		
010	282130000211000	スラストワッシャー 15	1		油溝は019側
011	283200000204000	49T ギヤ(H)	1		
012	283200000205000	ギヤコンプ(2H)	1		
013	284100000209000	ニードルベアリング 20×24×17	2		
014	231100000206000	スラストザガネ	2		油溝は013側
015	283200000206000	47T ギヤ(H)	1		
016	283200000207000	17T ギヤ(H)	1		
017	283100000213000	2ジクカラー	1		
018	0461200200	ジクサークリップ S-20	2		
019	0810106302	ボールベアリング 6302	2		
020	0950153007	オイルシール TC15×30×7	1		

⇔新旧部品兼用可;≠新旧部品兼用不可;←新部品は旧部品に兼用可;→旧部品は新部品に兼用可

(A01:F66)

S05(3) トランスケース(3軸、4軸)

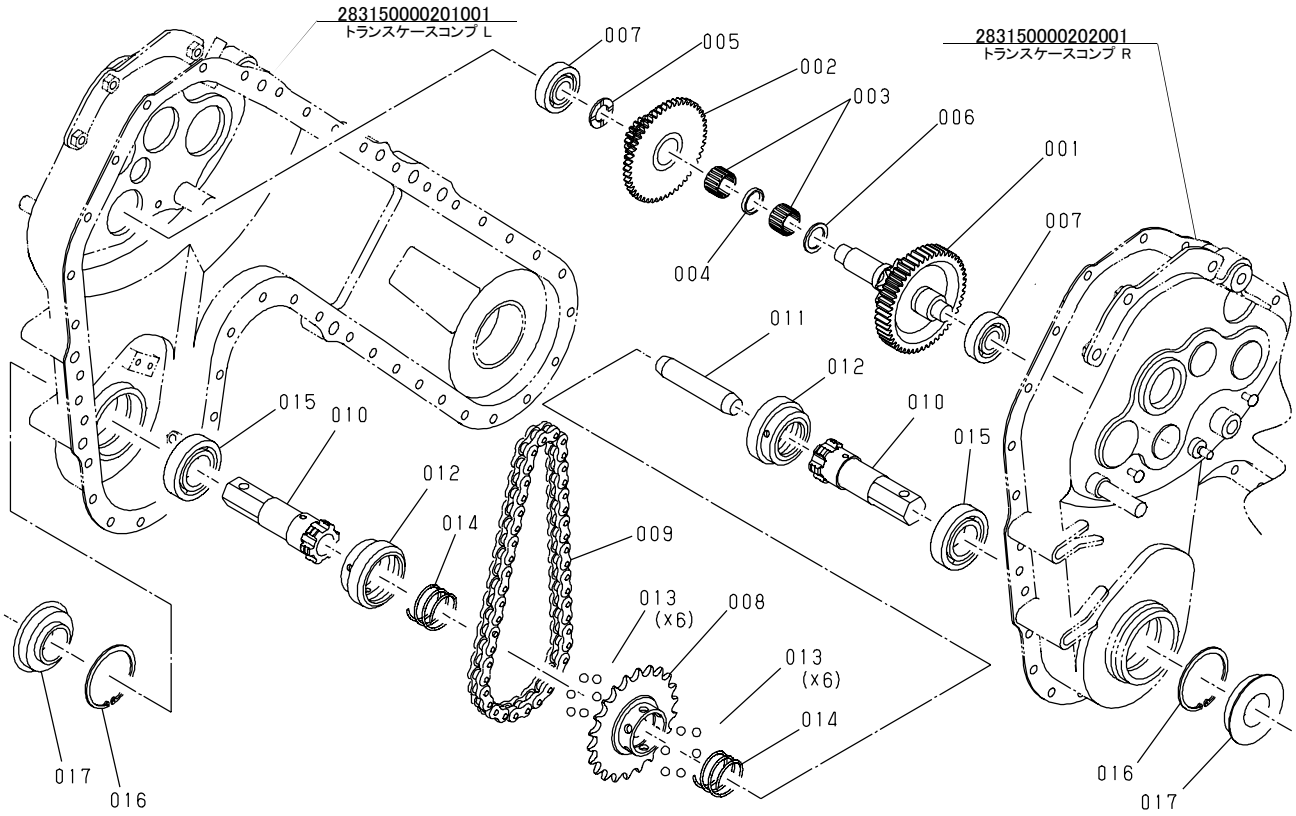

KR99-G

図番	品　番	部品名称	数量	互換性	備　考
001	283200000208000	3ジクコンプ (H)	1		
002	283200000209000	ギヤコンプ(3H)	1		
003	283200000210000	ニードルベアリング 22×26×17	2		
004	283200000211000	ニードルカラー H	1		
005	004501620212000	カラー 2	1		油溝は003側
006	080556560205000	スラストザガネ 22	1		油溝は003側
007	0810106303	ボールベアリング 6303	2		
008	283100000217000	22T スプロケット	1		
009	283100000218000	チェン 520HK×44LE	1		
010	283100000275001	ホイールシャフト	2		(4軸)
011	283100000276000	ジョイントホイールシャフト	1		
012	284100000233000	サイドクラッチシフター	2		
013	0771501605	ボール 5/16	2		
014	284100000234000	サイドクラッチリターンスプリング	2		
015	0810106206	ボールベアリング 6206	2		
016	0461100620	アナサークリップ H-62	2		
017	010202070291000	オイルシール CR62-1141	2		

⇔新旧部品兼用可;≠新旧部品兼用不可;←新部品は旧部品に兼用可;→旧部品は新部品に兼用可

(A01:F66)

S05(4) トランスケース(5軸、6軸、7軸)

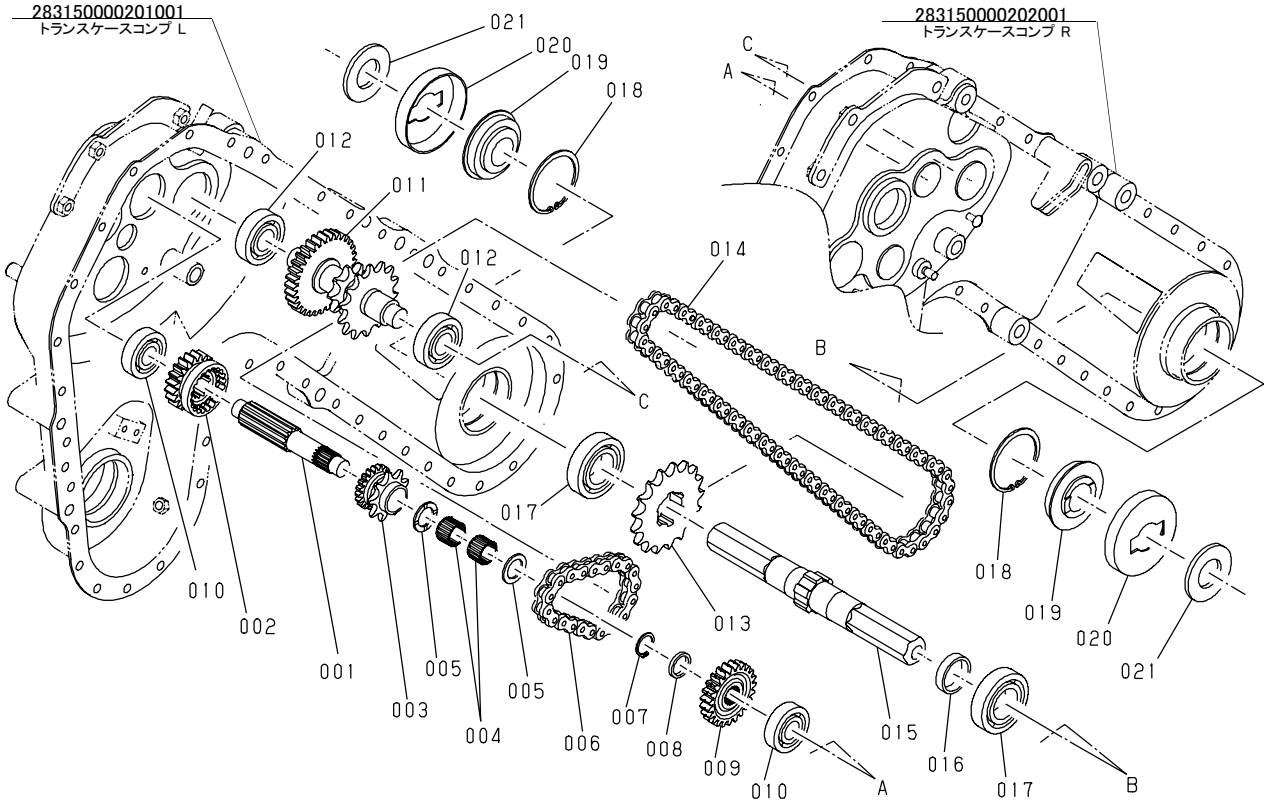

KR99-G

図番	品　番	部品名称	数量	互換性	備　考
001	283200000212000	5ジク (H)	1		
002	283200000213005	ロータリチェンジギヤ (H)	1		
003	283200000214005	スプロケットギヤ (H)	1		
004	284100000209000	ニードルベアリング 20×24×17	2		
005	231100000206000	スラストザガネ	2		油溝は004側
006	1005201200	チェン D.I.D. 520×20LE	1		
007	0461200200	ジクサークリップ S-20	1		
008	283200000215000	5ジクカラー (H)	1		
009	283200000219000	23T(m=2.5) ギヤ	1		
010	0810106303	ボールベアリング 6303	2		
011	283200000216000	6ジクコンプ (H)	1		
012	0810106304	ボールベアリング 6304	2		
013	283100000230000	17T スプロケット	1		
014	1005301780	チェン D.I.D. 50×78LE	1		
015	007541831206000	コウウンジク	1		(7軸)
016	007541831208000	コウウンジクカラー 8.65	1		
017	0810106206	ボールベアリング 6206	2		
018	0461100620	アナサークリップ H-62	2		
019	004801660207000	トクシュオイルシール	2		
020	005841741205000	メタルカバー	2		
021	004801660209001	ヒラザガネ	2		

⇔新旧部品兼用可;≠新旧部品兼用不可;←新部品は旧部品に兼用可;→旧部品は新部品に兼用可

(A01:F66)

S05(5) トランスケース(シフトフォーク、サイドクラッチ)

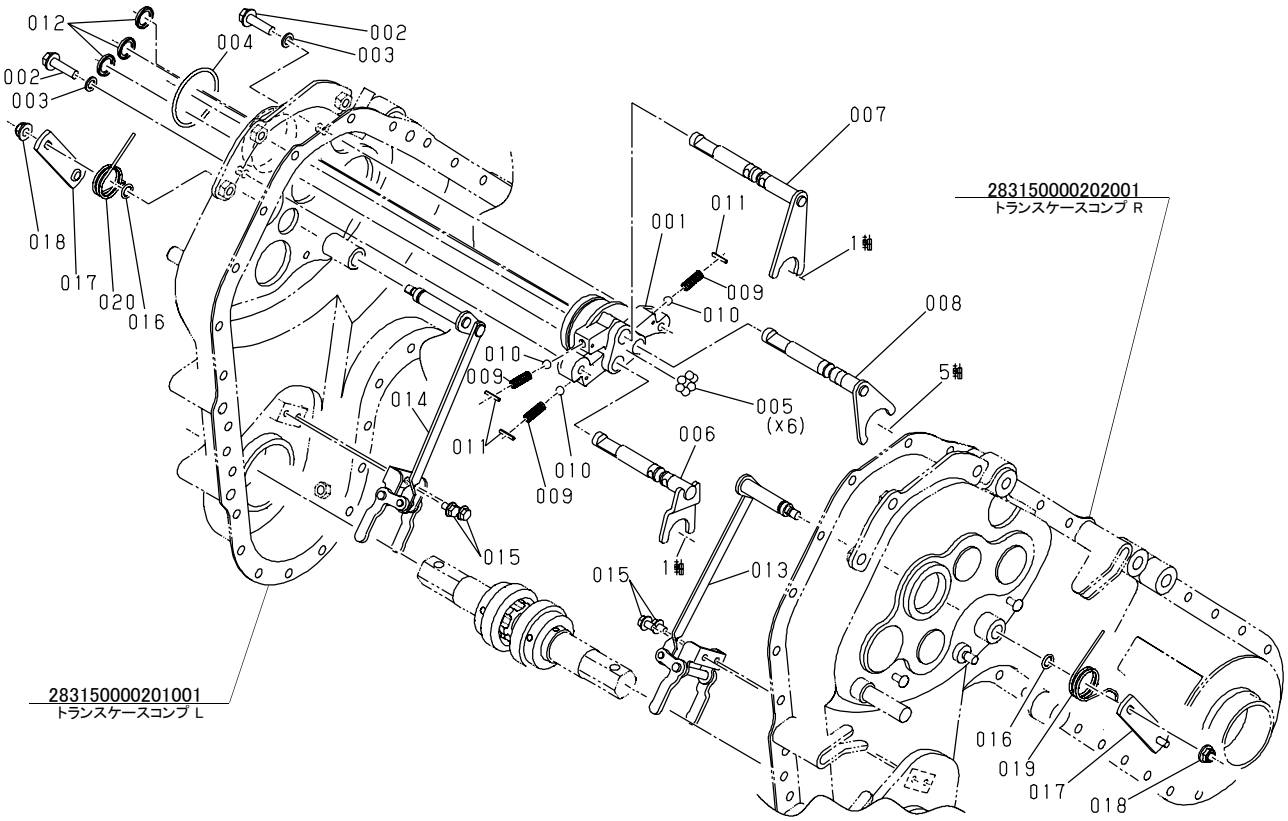

KR99-G

図番	品　番	部品名称	数量	互換性	備　考
001	281100000215001	シフトフォークササエ	1		
002	0141370830	フランジボルト M8×1.25×30	2		
003	0471700800	ゴムツキザガネ M8	2		
004	0481200550	Oリング G55	1		
005	0771501605	ボール 5/16	6		
006	283100000241000	シフトフォーク (1)	1		
007	283100000242000	シフトフォーク (2)	1		
008	283200000217000	ロータリシフトフォーク (H)	1		
009	004501620221000	ヘンソクコテイスプリング	3		
010	0771501605	ボール 5/16	3		
011	0541100318	スプリングピン 3×18	3		
012	0923142103	オイルシール VC14×21.5×3	3		
013	283100000251000	サイドクラッチリンクコンプ L	1		
014	283100000252000	サイドクラッチリンクコンプ R	1		
015	0141370610	フランジボルト M6×1.0×10	4		
016	0481100100	Oリング P10	2		
017	283100000253003	レバープレートコンプ	2		
018	282130000410001	フランジナット M8×1.25(トク)	2		
019	283100000254000	リターンスプリング L	1		
020	283100000255000	リターンスプリング R	1		

⇔新旧部品兼用可;≠新旧部品兼用不可;←新部品は旧部品に兼用可;→旧部品は新部品に兼用可

(A01:F66)

S06 チェンジパネル、チェンジレバー

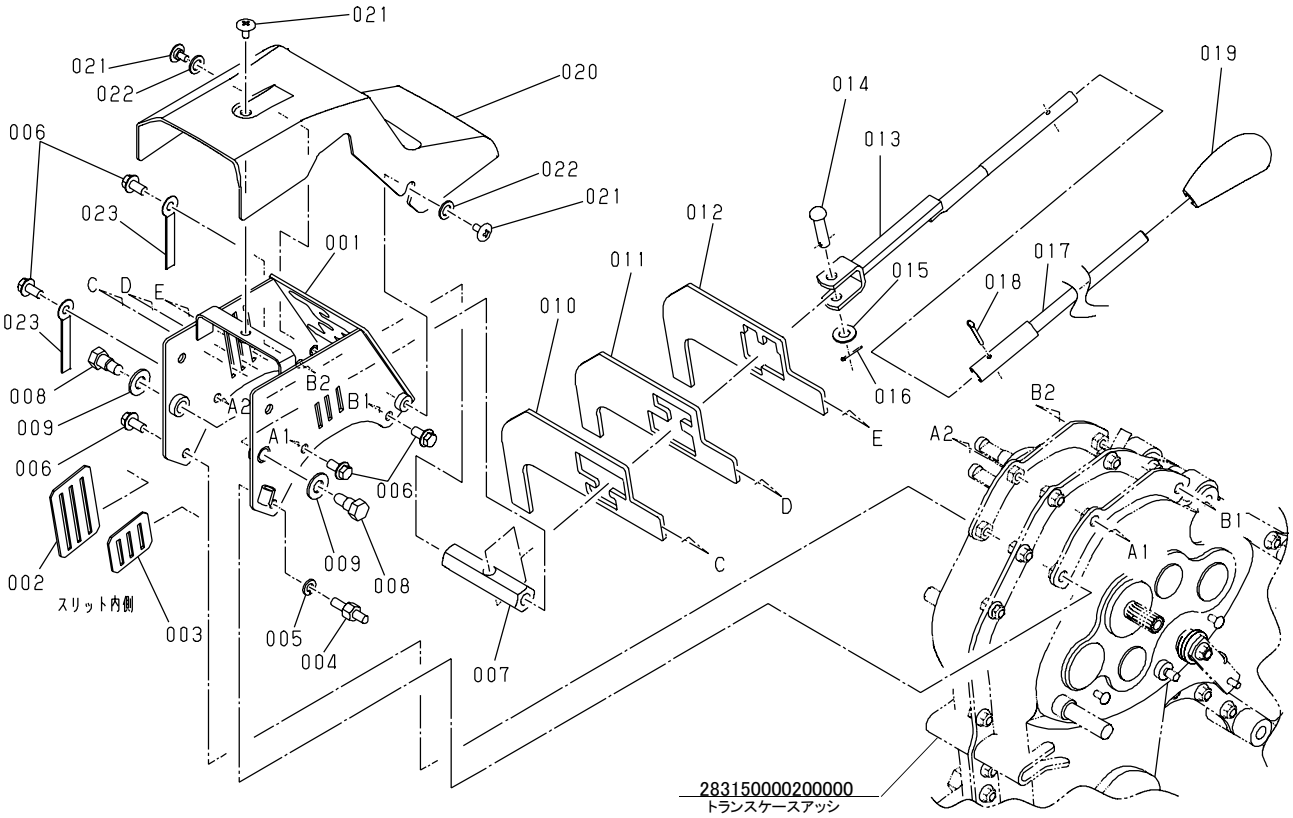

KR99-G

図番	品　番	部品名称	数量	互換性	備　考
001	283150000301001	チェンジパネル	1		
002	283100000309000	ボウシンゴム A	1		
003	283100000310000	ボウシンゴム B	1		
004	283150000302000	トクシュボルト M8	1		
005	0451270080	バネザガネ M8	1		
006	0141370816	フランジボルト M8×1.25×16	5		
007	283100000303002	チェンジシャフト	1		
008	281100000305001	シャフトトリツケボルト	2		
009	0401370120	ヒラザガネ M12	2		
010	283100000304000	チェンジプレート F1,R1	1		
011	283100000305000	チェンジプレート F2,F3	1		
012	283100000306005	チェンジプレート(ロータリ)	1		
013	283150000303000	チェンジカナグコンプ (166)	1		
014	0511171040	マルアタマツキピン φ10×40	1		
015	0401370100	ヒラザガネ M10	1		
016	0551170218	ワリピン 2×18	1		
017	283150000304000	チェンジレバーコンプ	1		
018	0551170425	ワリピン 4×25	1		
019	286350000316000	グリップ(シュヘンソク)	1		
020	285350000301000	チェンジカバー KR	1		
021	284100000311001	カバーセットスクリュウ M6	3		
022	0401270100	ヒラザガネ M10	2		
023	281100000428000	バンド φ8.5	2		

⇔新旧部品兼用可；≠新旧部品兼用不可；←新部品は旧部品に兼用可；→旧部品は新部品に兼用可

(A01:F66)

S07 ハンドル

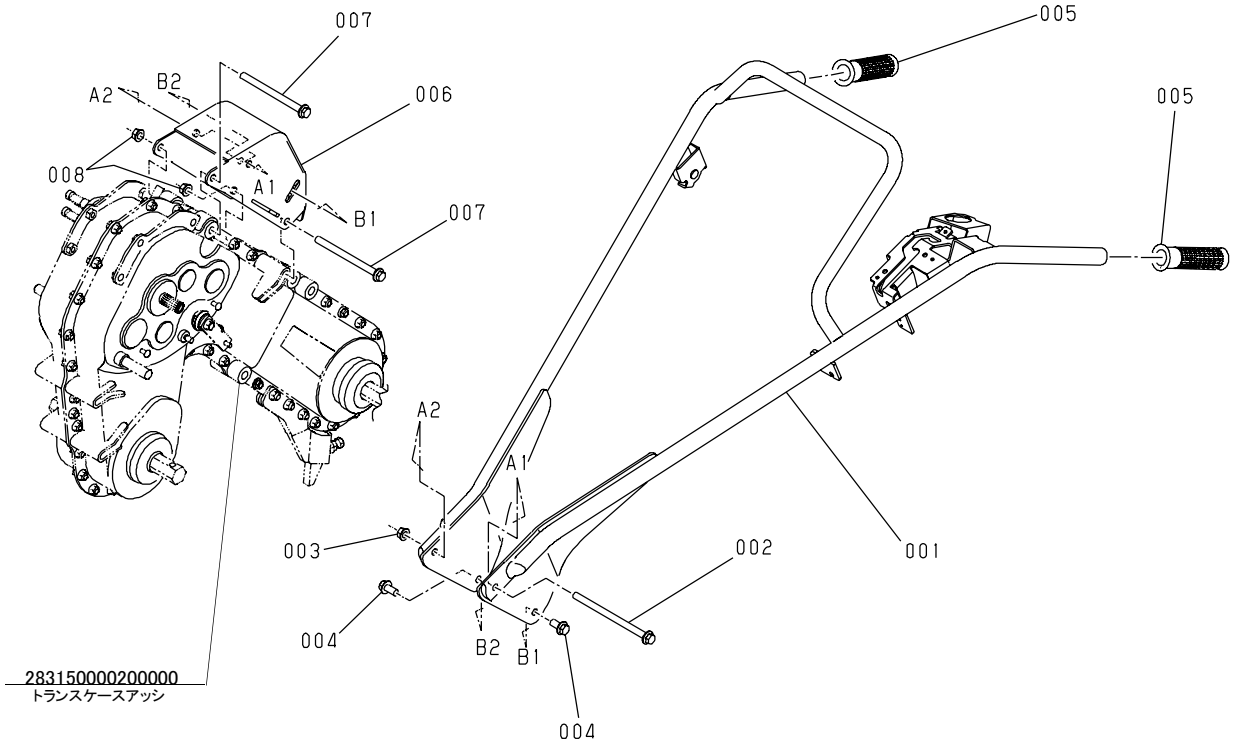

KR99-G

図番	品　番	部品名称	数量	互換性	備　考
001	283150000351001	ハンドルパイプコンプ	1		
002	283100000356001	フランジボルト M10×155	1		
003	0261170100	フランジナット M10×1.25	1		
004	0141371020	フランジボルト M10×1.25×20	2		
005	283100000358000	ハンドルニギリ	2		
006	283100000352000	ハンドルベースコンプ	1		
007	0141471006	フランジボルト M10×1.25×130	2		
008	0261170100	フランジナット M10×1.25	2		

⇔新旧部品兼用可；≠新旧部品兼用不可；←新部品は旧部品に兼用可；→旧部品は新部品に兼用可

(A01:F66)

S08 主クラッチレバー、ブレーキレバー

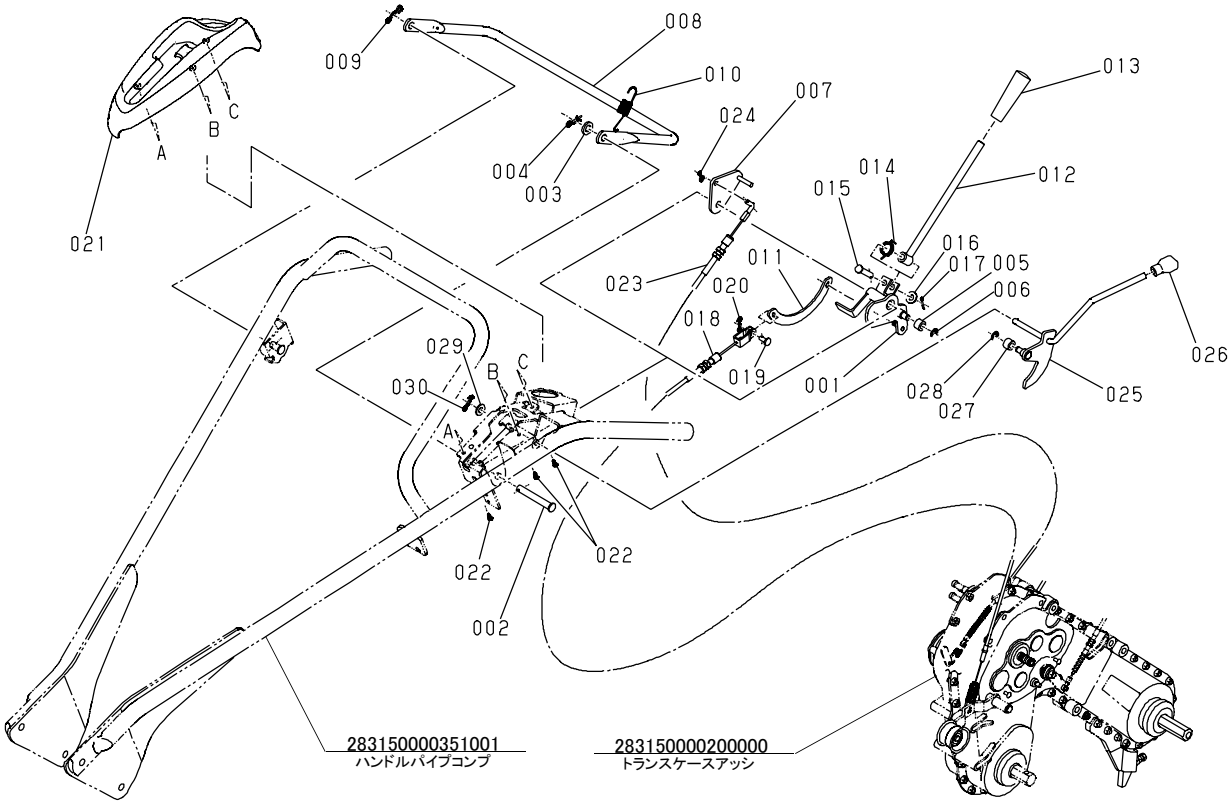

KR99-G

図番	品　番	部品名称	数量	互換性	備　考
001	283150000353000	ホルダ(シュクラッチレバー)	1		
002	0512271070	ヒラアタマツキピン 10×70	1		
003	0400970100	ヒラザガネ M10	1		
004	357100000704000	スナップピン(10 ヌケドメツキ)	1		
005	283150000369000	カラー(シュクラッチ)	1		
006	0461370070	ジクサークリップ(7 Eガタ)	1		
007	283150000355000	レバー(ブレーキ)	1		
008	283150000356001	レバー(ホジョクラッチ)	1		
009	357100000704000	スナップピン(10 ヌケドメツキ)	1		
010	283150000357000	スプリング(ホジョクラッチ)	1		
011	283150000358000	アーム(シュクラッチ)	1		
012	283150000359000	レバー(シュクラッチ)	1		
013	283150000360000	グリップ(シュクラッチレバー)	1		
014	283150000361000	ネジリスプリング(シュレバー)	1		
015	0512270835	ヒラアタマツキピン 8×35	1		
016	0401370080	ヒラザガネ M8	1		
017	0551170215	ワリピン 2×15	1		
018	283150000354000	ケーブル(シュクラッチ)	1		
019	0512270614	ヒラアタマツキピン 6×14	1		
020	357300000640000	スナップピン(6 ヌケドメツキ)	1		
021	283150000363000	カバー(シュクラッチレバー)	1		
022	283150000377000	タッピンネジ M4×12	3		
023	283150000366000	ケーブル(ブレーキ)	1		
024	357300000640000	スナップピン(6 ヌケドメツキ)	1		
025	283150000381001	レバー(フィンガークラッチ)	1		
026	283150000382000	グリップ(フィンガーレバー)	1		
027	283150000369000	カラー(シュクラッチ)	1		
028	0461370070	ジクサークリップ(7 Eガタ)	1		
029	0401370080	ヒラザガネ M8	1		
030	357100000413000	スナップピン(8 ヌケドメツキ)	1		

⇔新旧部品兼用可；≠新旧部品兼用不可；←新部品は旧部品に兼用可；→旧部品は新部品に兼用可

(A01:F66)

S09 ブレーキ本体、サイドクラッチレバー

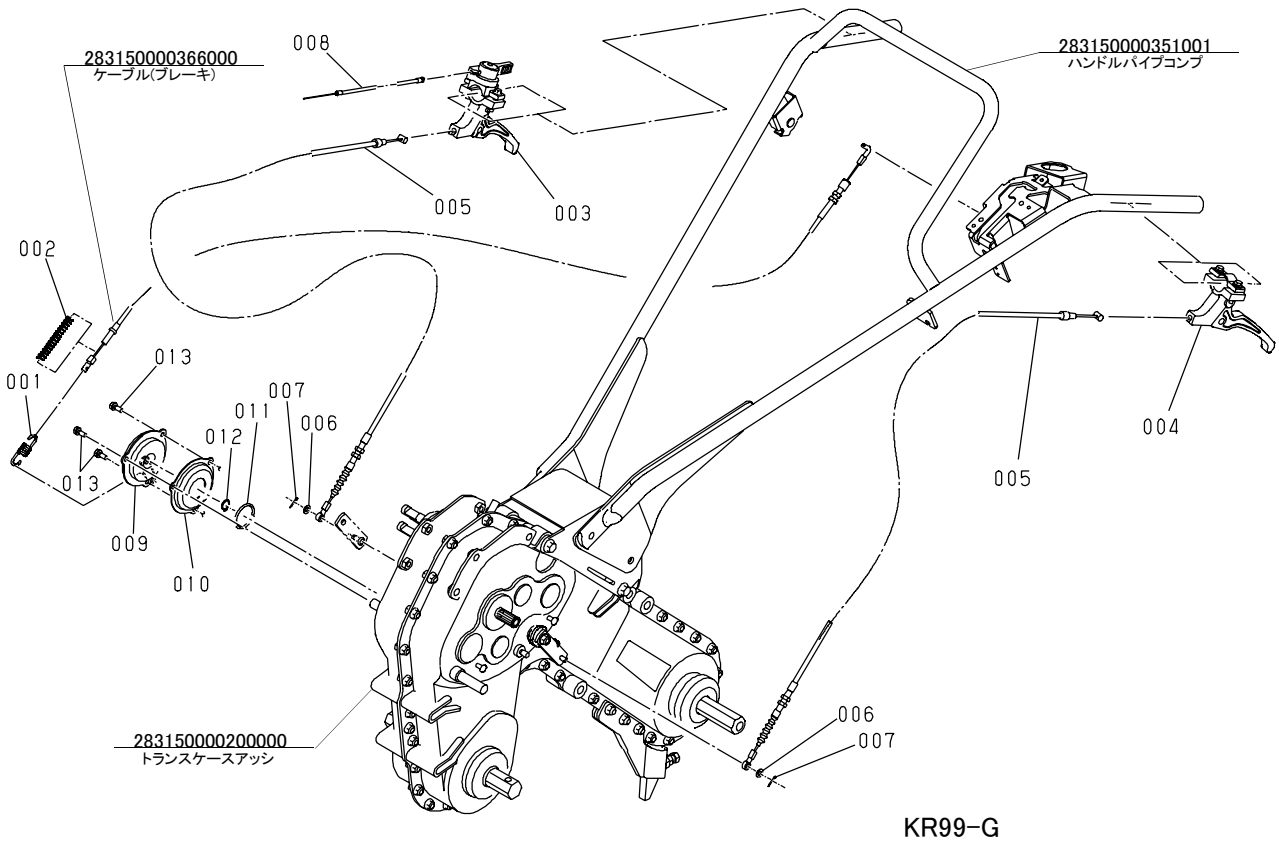

KR99-G

図番	品　番	部品名称	数量	互換性	備　考
001	283150000365000	ブレーキバネ	1		
002	283150000371000	スプリング(ブレーキ)	1		
003	237500000313005	サイドクラッチレバーカンケツ A	1		
004	237500000328005	サイドクラッチレバーカンケツ B	1		
005	283100000361005	サイドクラッチケーブルコンプ	2		
006	0401370060	ヒラザガネ M6	2		
007	0551171612	ワリピン 6×12	2		
008	283150000362000	スロットルケーブルコンプ	1		
009	283150000310000	ブレーキアッシ PKツキ	1		
010	283150000313000	カバー(ブレーキ)	1		
011	0481200350	Oリング G35	1		
012	0461200140	ジクサークリップ S-14	1		
013	283150000314000	ザガネクミコミボルト M6×16	3		

⇔新旧部品兼用可;≠新旧部品兼用不可;←新部品は旧部品に兼用可;→旧部品は新部品に兼用可

(A01:F66)

S10 ワイヤハーネス

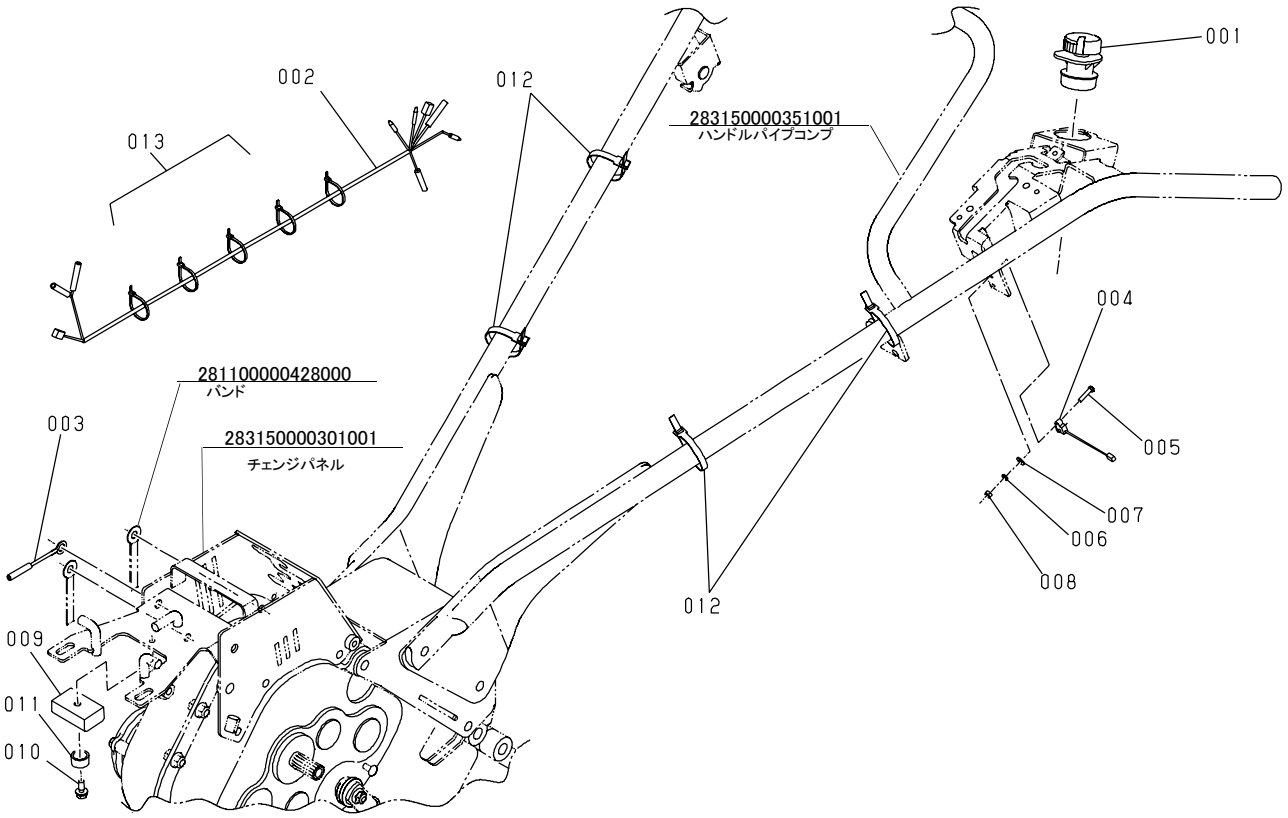

KR99-G

図番	品　番	部品名称	数量	互換性	備　考
001	236800000362001	スイッチアッシ	1		
002	283150000364000	ワイヤーハーネス	1		
003	282130000358000	エンジンストップスイッチコード 2	1		
004	283150000391000	リミットスイッチ	1		
005	0305470418	ナベコネジ M4×18	1		
006	0451270040	バネザガネ M4	1		
007	0401370040	ヒラザガネ M4	1		
008	0205470040	ロッカクナット M4	1		
009	283150000392000	セーフティユニット	1		
010	283150000394000	ボルト(Wセムス) M6×1.0×16	1		
011	283150000393000	コードバンド(マジック)	1		
012	236100000313000	インシュロックタイ RF140	4		
013	284100000337000	タイラップ T-18R	5		

⇔新旧部品兼用可；≠新旧部品兼用不可；←新部品は旧部品に兼用可；→旧部品は新部品に兼用可

(A01:F66)

S11 ロータリカバー、後輪

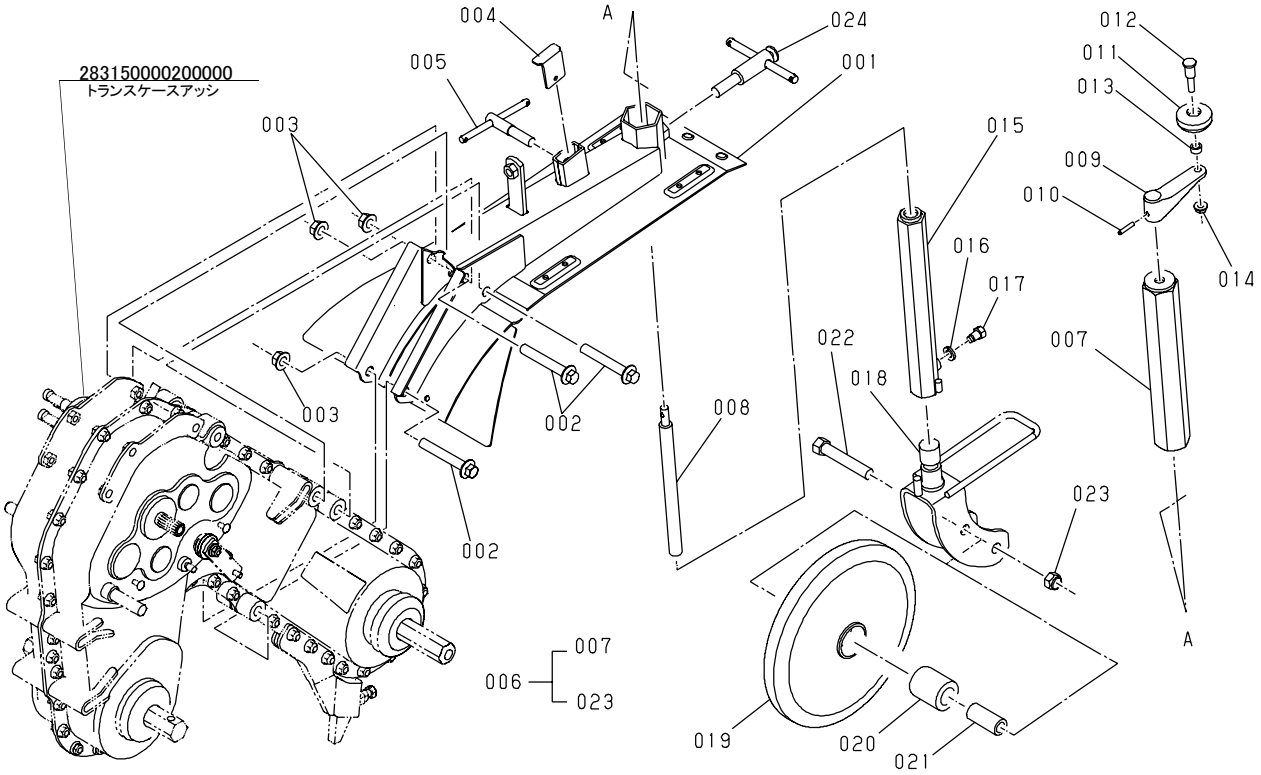

KR99-G

図番	品　番	部品名称	数量	互換性	備　考
001	283170000401000	ロータリメインカバーコンプ	1		
002	0141371280	フランジボルト M12×1.25×80	3		
003	0261170120	フランジナット M12×1.25	3		
004	283170000412000	ボウドプレート	1		
005	022133541319001	ビリンシメツケボルトケツゴウ	1		
006	001618188420001	コウリンアッシ	1		
007	001618188421000	アウターパイプコンプ	1		
008	001618188402000	ネジボウ	1		
009	001618188403000	ハンドル	1		
010	0541100525	スプリングピン 5×25	1		
011	021703560404000	ニギリカンケツ	1		
012	284200000410000	ニギリトリツケジク	1		
013	284200000411000	カントウ(ハンドル)	1		
014	0261070080	フランジナット M8×1.25	1		
015	283100000422001	インナーパイプコンプ	1		
016	0451270100	バネザガネ M10	1		
017	037115248452001	スペシャルボルト 10×16	1		
018	001618188424000	キャスターフォークケツゴウ	1		
019	001618188425000	コウ 1 リン	1		
020	001618188426000	ブッシュ 49	1		
021	010202070376002	カンカクトウ 50	1		
022	0117371480	ロッカクボルト M14×1.5×80	1		
023	0257670140	マワリドメナット M14×1.5	1		
024	001612018422001	シメツケネジケツゴウ	1		

⇔新旧部品兼用可；≠新旧部品兼用不可；←新部品は旧部品に兼用可；→旧部品は新部品に兼用可

(A01:F66)

S12 補助カバー、サイドカバー

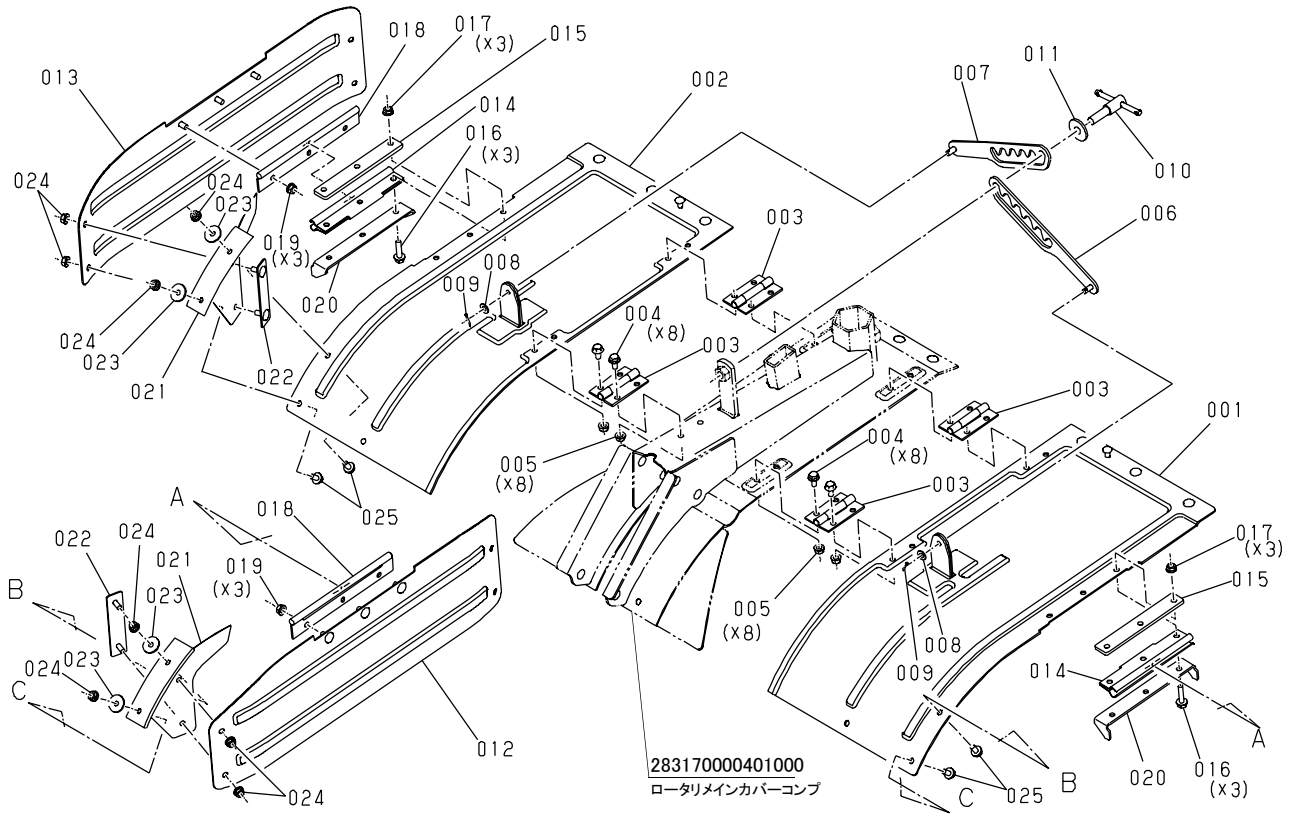

KR99-G

図番	品　番	部品名称	数量	互換性	備　考
001	283170000402000	ロータリホジョカバー L	1		
002	283170000403000	ロータリホジョカバー R	1		
003	003201610215000	チョウバンケツゴウ	4		
004	0141370612	フランジボルト M6×1.0×12	16		
005	0261070060	フランジナット M6×1.0	16		
006	022133541318002	ツリカナグケツゴウ(ヒダリ)	1		
007	022133541321001	ツリカナグケツゴウ(ミギ)	1		
008	0401370060	ヒラザガネ M6	2		
009	0551171612	ワリピン 1.6×12	2		
010	022133541320003	シメツケボルトケツゴウ	1		
011	0401670100	ヒラザガネ M10	1		
012	283170000413001	ロータリサイドカバー L	1		
013	283170000414001	ロータリサイドカバー R	1		
014	008521919406003	カバーホルダー	2		
015	283170000417000	オサエイタ(サイドカバー)	2		
016	0141570625	フランジボルト M6×1.0×25	6		
017	0261070060	フランジナット M6×1.0	6		
018	231500000508002	ジョイント(COVER)	2		
019	0261070060	フランジナット M6×1.0	6		
020	283170000416000	プレート(サイドカバーG)	2		
021	283170000415000	マッドガード(サイド)	2		
022	283170000410001	セットプレート(サイド)	2		
023	0401570060	ヒラザガネ M6	4		
024	0261070060	フランジナット M6×1.0	8		
025	0141370612	フランジボルト M6×1.0×12	4		

⇔新旧部品兼用可；≠新旧部品兼用不可；←新部品は旧部品に兼用可；→旧部品は新部品に兼用可

(A01:F66)

S13 前後マッドガード

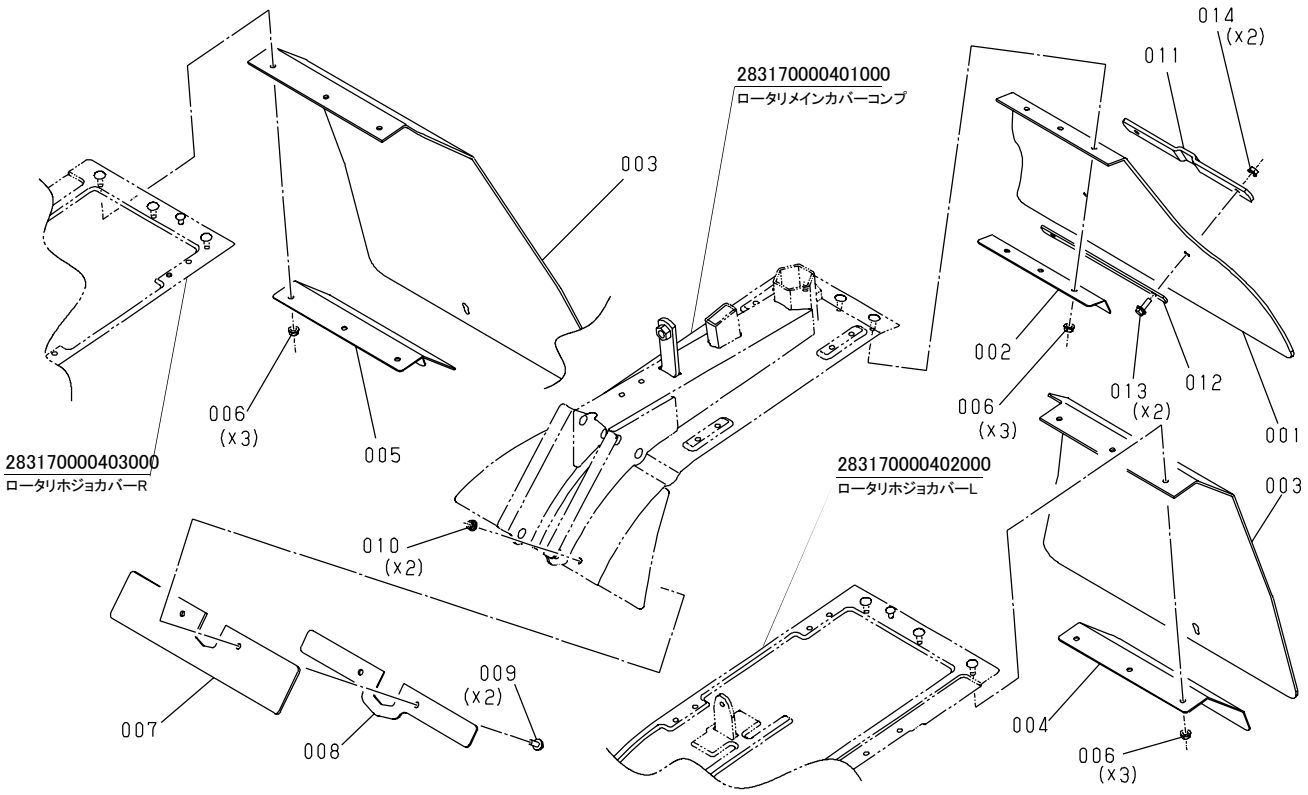

KR99-G

図番	品　番	部品名称	数量	互換性	備　考
001	283170000404001	マッドガード(センター)	1		
002	283200000408000	セットプレート(センター)	1		
003	283170000405001	マッドガード(ホジョ)	2		
004	283170000421000	リテーナ(L,サイド)	1		
005	283170000422000	リテーナ(R,サイド)	1		
006	0261070060	フランジナット M6×1.0	9		
007	283170000407000	フロントマッドガード(G)	1		
008	283170000408000	フロントプレート(G)	1		
009	0141370616	フランジボルト M6×1.0×16	2		
010	0261070060	フランジナット M6×1.0	2		
011	283170000411000	セーフティーバー	1		
012	283100000409000	プレートB	1		
013	0141370616	フランジボルト M6×1.0×16	2		
014	0261070060	フランジナット M6×1.0	2		

⇔新旧部品兼用可；≠新旧部品兼用不可；←新部品は旧部品に兼用可；→旧部品は新部品に兼用可

(A01:F66)

S14 耕うん爪

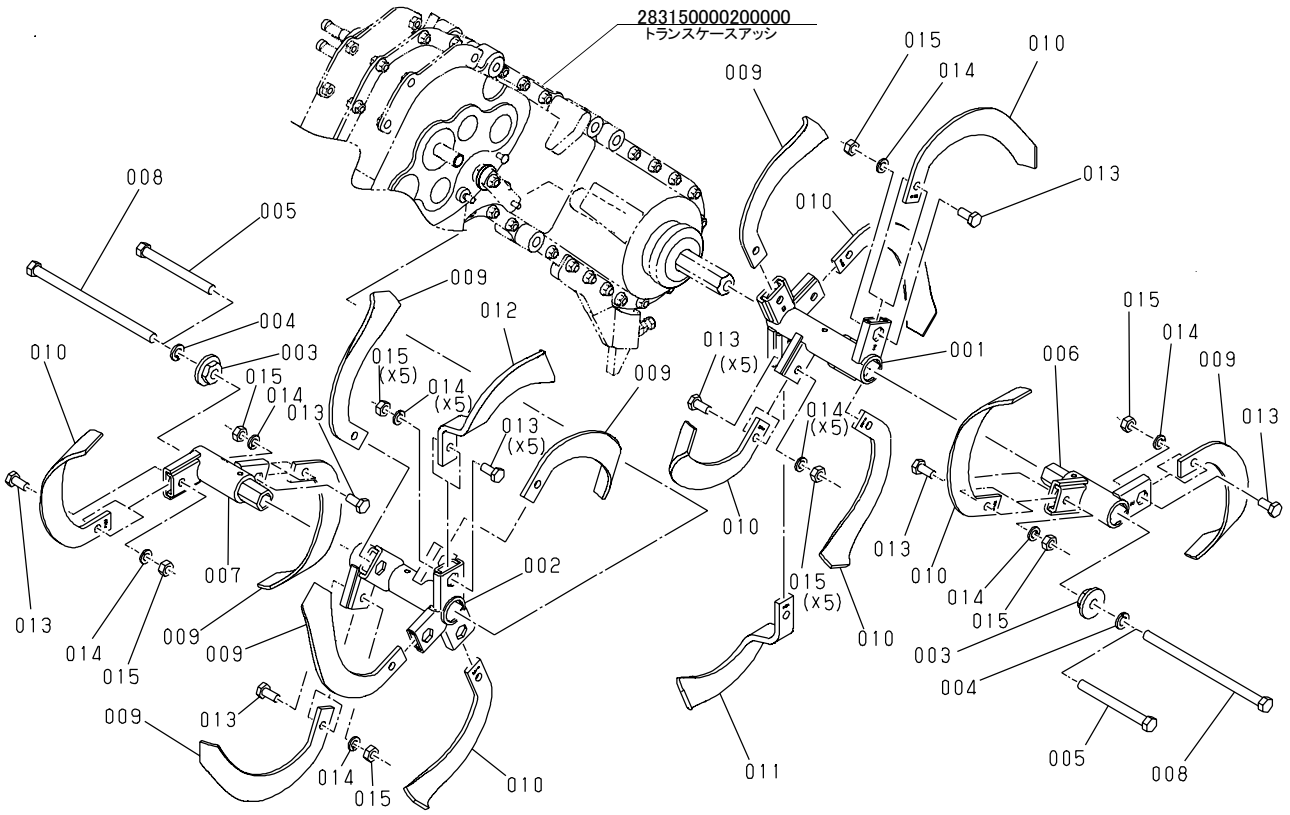

KR99-G

図番	品　番	部品名称	数量	互換性	備　考
001	008951951251001	ツメジク ヒダリ	1		
002	008951951252001	ツメジク ミギ	1		
003	001801540312005	ツメジクシメツケザガネ	2		
004	0451270120	バネザガネ M12	2		
005	001801540313002	ツメジクトリツケボルト	2		006 & 007 不使用時用
006	008951951261000	エンチョウツメジク ヒダリ	1		
007	008951951262000	エンチョウツメジク ミギ	1		
008	001801540412002	エンチョウツメジクトリツケボルト	2		
009	007541831254000	コウウンツメ 221 ヒダリ	7		
010	007541831255000	コウウンツメ 221 ミギ	7		
011	001612018253000	ヘンケイナタツメ 232L	1		
012	001612018254000	ヘンケイナタツメ 232R	1		
013	284200000413000	ツメシメツケボルト 22	16		
014	0451270100	バネザガネ M10	16		
015	284200000414000	ナット (M10×1.25,B=17)	16		

⇔新旧部品兼用可；≠新旧部品兼用不可；←新部品は旧部品に兼用可；→旧部品は新部品に兼用可

(A01:F66)

S15 ラベル他

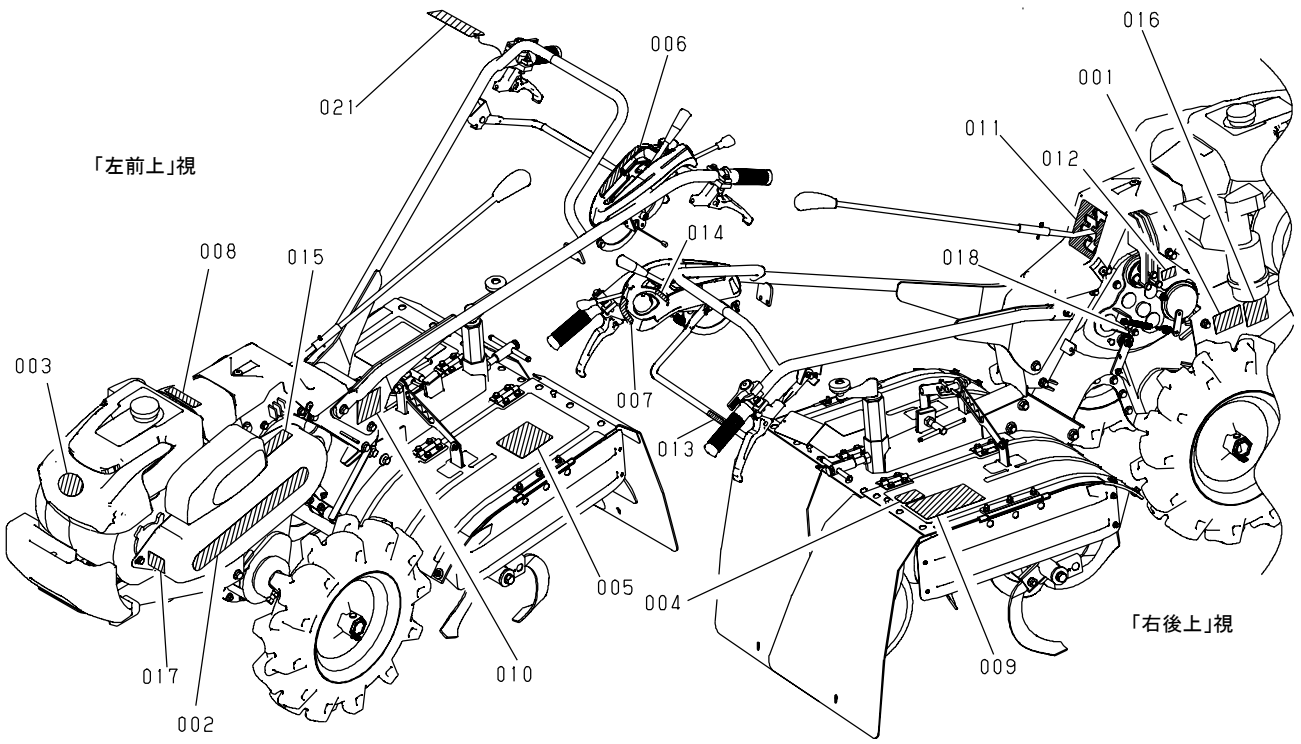

KR99-G

図番	品　番	部品名称	数量	互換性	備　考
001	285350000501000	ネームプレート	1		
002	285350000502000	マーク(ベルトカバー)	1		
003	285350000503000	マーク(フューエルタンクカバー)	1		
004	285350000504000	ラベル(コウウンフカサ)	1		
005	285350000505000	ラベル(コウリン トリツケ)	1		
006	283150000504001	ラベル(シュクラッチ)	1		
007	283150000505000	ラベル(フィンガーレバー)	1		
008	283150000508000	ラベル(ガソリン ケイコク)	1		
009	283150000509000	マーク(ケイコク)	1		
010	283150000510000	マーク(ハンドル タカサ)	1		
011	283150000511000	ラベル(ヘンソク)	1		
012	283150000512000	ラベル(オイルリョウ)	1		
013	283150000513000	ラベル(ホジョクラッチ)	1		
014	283150000514000	ラベル(エンジンスイッチ)	1		
015	286350000805000	ラベル(マフラ,PTO)	1		
016	286350000803002	ラベル(フューエルコック)	1		
017	283150000518000	ラベル(エンジンオイル)	1		
018	001501530218000	シジメイバン(ケンユコウ)	1		
019	283150000555000	レンチ アッシ(スパークプラグ)	1		図欠
020	201200000186000	ビニールフクロ 280×500	1		図欠
021	236100000504000	ニフダ(アブラナシ)	1		
022	222540000991000	ホショウショ	1		図欠
023	285350000551000	トリアツカイセツメイショ KR99	1		図欠

⇔新旧部品兼用可;≠新旧部品兼用不可;←新部品は旧部品に兼用可;→旧部品は新部品に兼用可

(A01:F66)

△	H 年 月 日	
改訂履歴	H28年05月31日	初版発行(対応部品表更新日付;H23.3.23)

パーツリスト番号:285370000000000C

(A01:I70)